AMG
heating & cooling systems

SKILLBOILER 35

REV. R00

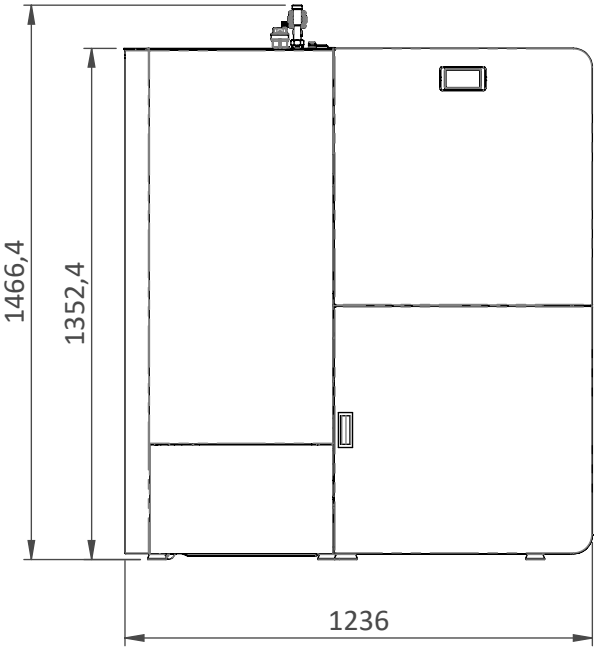

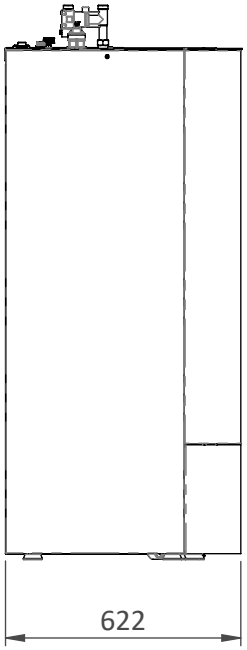

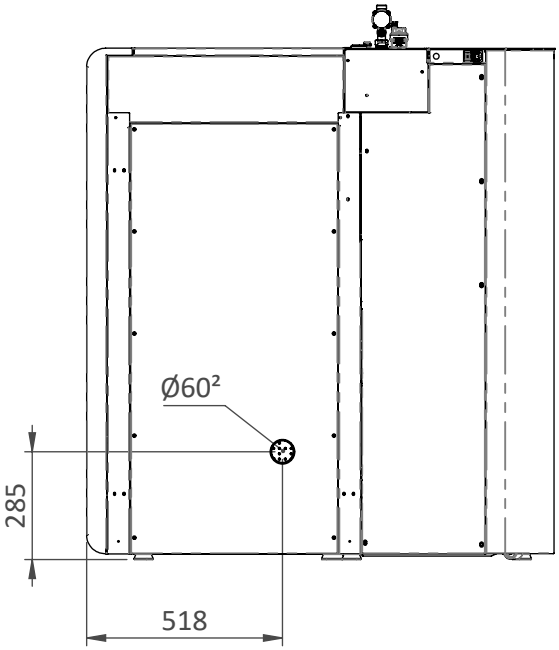

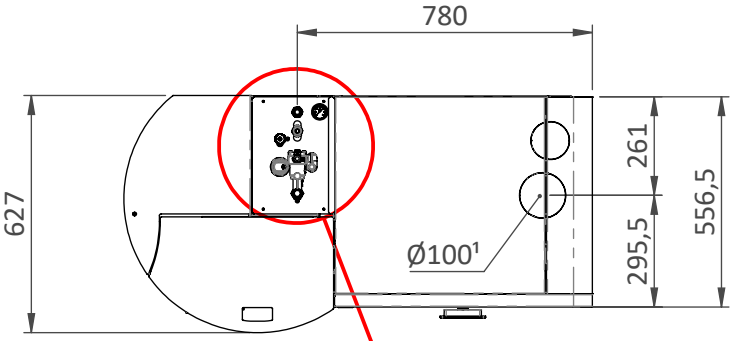

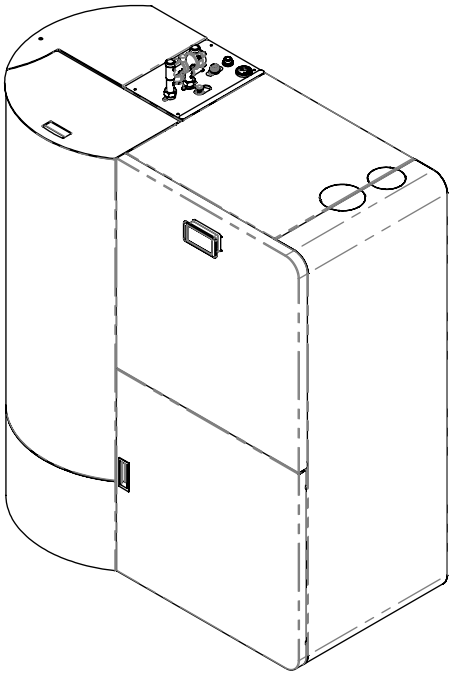

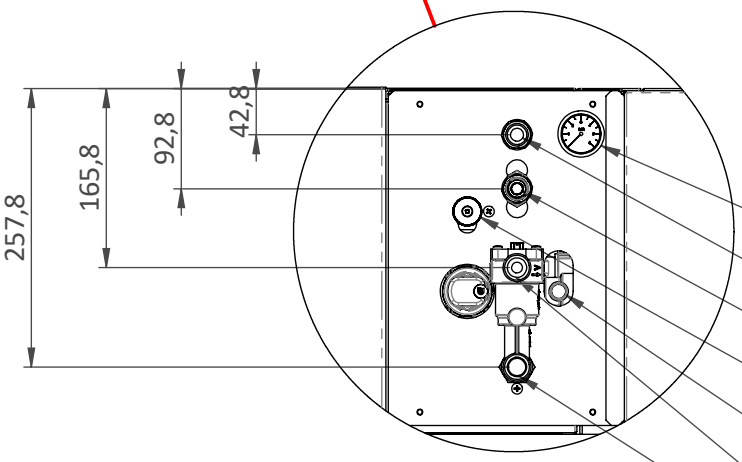

MANOMETRO / PRESSURE GAUGE

1/2"M⁶

1/2"M⁵

RUBINETTO DI CARICO / LOAD WATER TAP

SCARICO SICUREZZA / SAFETY DRAIN

3/4"M⁴

3/4"M³

1. USCITA FUMI / SMOKE EXHAUST 2. ARIA / AIR 3. MANDATA / DELIVERY 4. RITORNO / RETURN 5 ACQUA DI RETE / FROM PUBLIC WATER SYSTEM 6. MANDATA ACS / DELIVERY DHW

AMG S.p.a. Via delle Arti e dei Mestieri, 1/3 - 36030 San Vito di Leguzzano (Vi) - Italy - Tel. +39 0445 519933 - Fax +39 0445 519034 - www.amg-spa.com